EINSTELLBARE PROFILE: P02C

MERKMALE
Um 180° schwenkbares Profil mit Wall-Washer-Effekt für die Anbaumontage

VERWENDBAR MIT LED-STREIFEN MIT EINER MAXIMALEN BREITE VON:
14 mm.

LEISTUNGSAUFNAHME MAXIMAL:
30W/m

MATERIAL
Profil aus 6063-Aluminium mit Abdeckung aus weißem PMMA.

INBEGRIFFENES ZUBEHÖR
Jedes 3-Meter-Profil ist mit 3 Endkappen (mit und ohne Kabeldurchlass) und 3 Paar beweglichen Befestigungsclips ausgestattet.

MONTAGE
Anbaumontage mit den entsprechenden Halterungen. Die Verkabelung kann parallel zum Profil oder unterhalb erfolgen.

VERPACKUNG
Lieferung ausschließlich in Verpackungen mit 5 Stück Profilen à 3 Meter Länge inklusive Abdeckung und Zubehör. Weiteres Zubehör ist über separate Artikelnummern erhältlich.

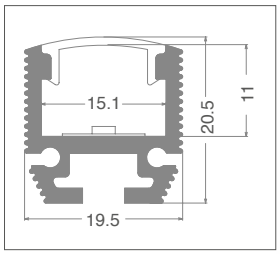

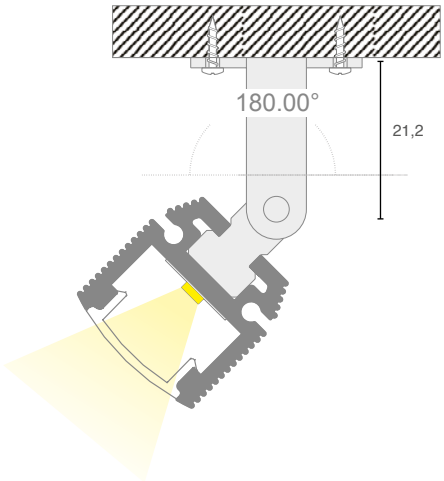

Zuschneiden von Project-Profilen nach Maß*:

Bearbeitungsfestpreis pro Stück VA04

* Inklusive Montagezubehör.

IP20

art	Beschreibung	L1	H	L	8011905	
P02C-S-PF-300 ◆	Profil mit Abdeckung und Zubehör	19,5	20,5	3000	912611	1 / 5

◆ Wird eingestellt

art	Beschreibung	8011905	
P02C-A-EC ◆	3+3 Endkappen aus Metall	912628	1

art	Beschreibung	8011905	
P02C-A-OB ◆	3 Paare von verstellbare Halterungen aus Metall	912635	1

◆ Wird eingestellt